回路図

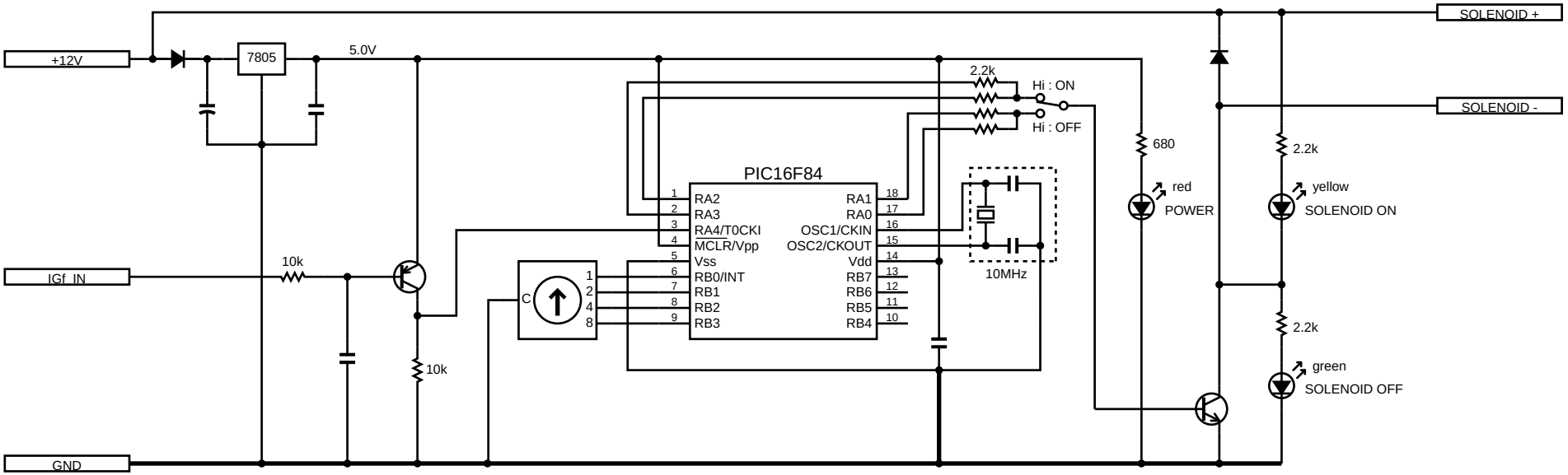

0.3sec 更新、分解能 100rpmで測定。
設定： 16step
0 ： 4500
1 ： 4600
2 ： 4700
3 ： 4800
4 ： 4900
5 ： 5000
6 ： 5100
7 ： 5200
8 ： 5300
9 ： 5400
A ： 5500
B ： 5600
C ： 5700
D ： 5800
E ： 5900
F ： 6000

ヒステリシス： 200rpm